KVM-TEC SVX1 Quick Start Guide ver. 1.0

kvm-tec electronic gmbh – 2523 Tattendorf – Josef Gisperg Platz 7 – Austria
Tel + Fax +43-2253 / 81912 - Email : office@kvm-tec.com
www.kvm-tec.com

Smartline KVM Extender – Quick Start Guide

SVX1 Package contents

1x SVX1 / PC	1x USB cable
1x SVX1 / Monitor	1x Quick Start Guide
2x Power supply 12V 1A	4x Mountingpads
2x DVI-HDMI cable	4x Rubberfeet

Installation:

Connect all cables from your PC like it is shown at the picture on the next page.

Start:

Switch on all devices.
Both extender units start automatically, this may take a few munites.
The statuslight is red.
After changing into green, all signals were transmitted.

Specifications:

Max. ambient temperatur: 45° Celsius
Dimensions: 98 x 41 x 106mm
Weight : 540g per Set
Power input : 5W per device
Material: anodized aluminium

Fastening mountingpads:

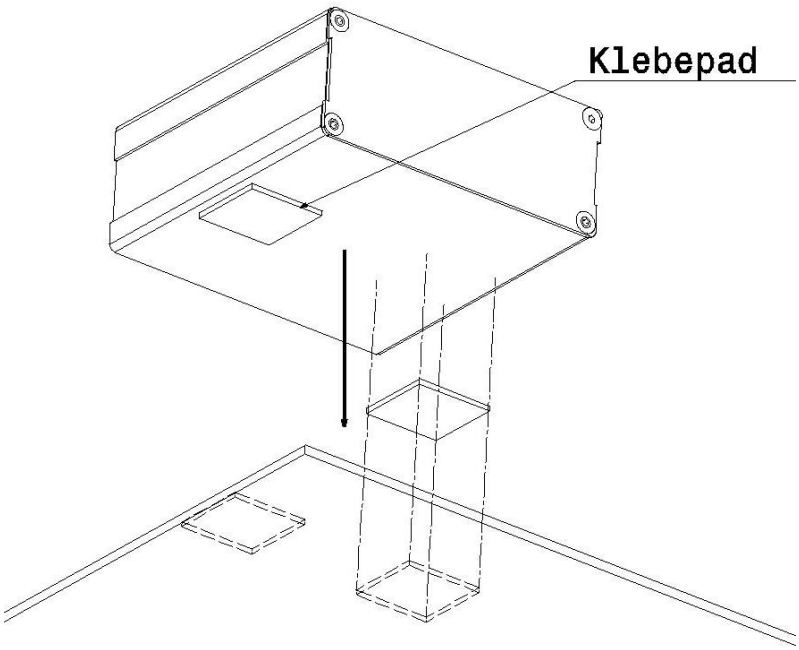

kvm-tec electronic gmbh – 2523 Tattendorf – Josef Gisperg Platz 7 – Austria
Tel + Fax +43-2253 / 81912 - Email : office@kvm-tec.com
www.kvm-tec.com

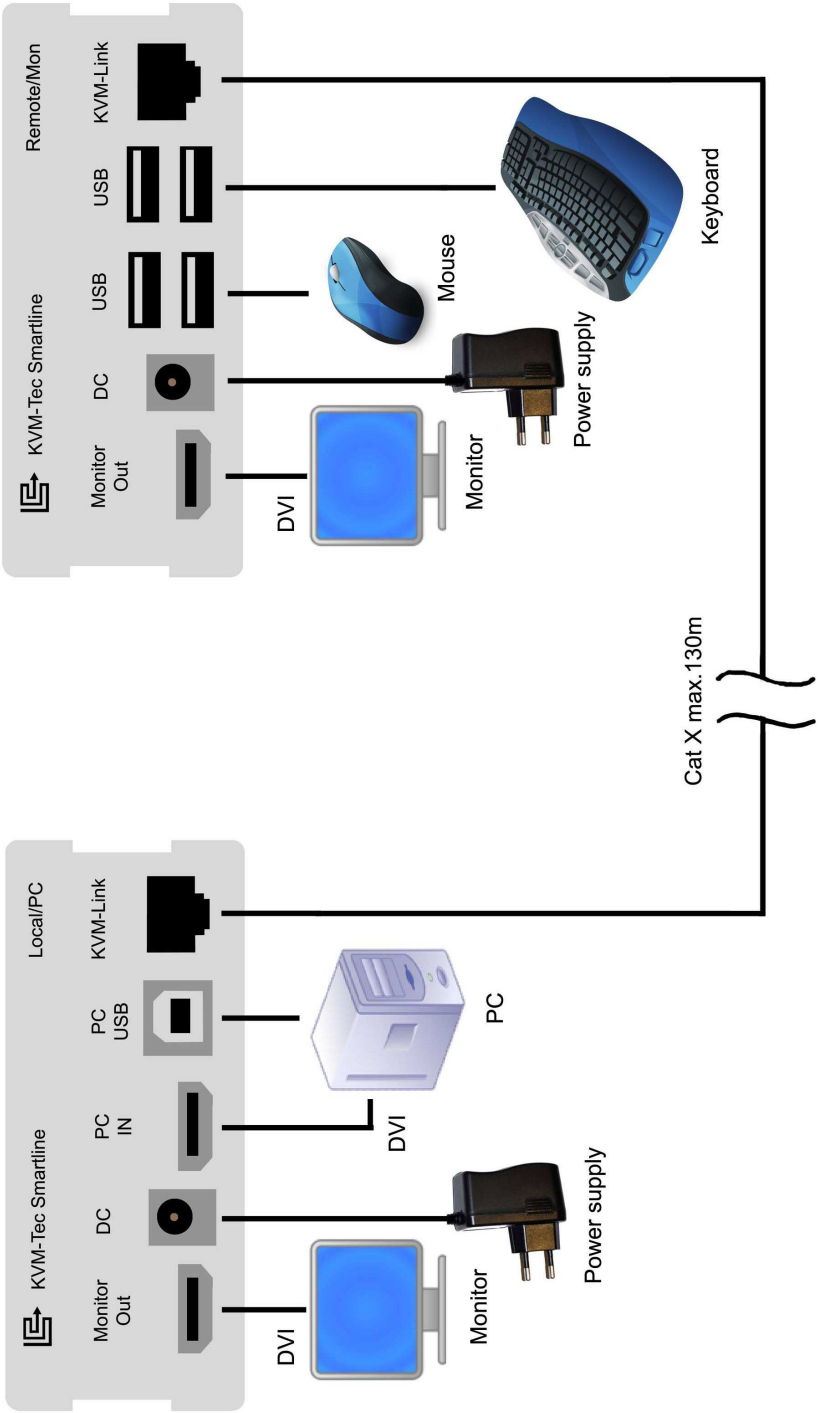
KVM-Tec Smartline
Remote/Mon
Monitor Out
DC
USB
USB
KVM-Link
DVI
Monitor
Power supply
Mouse
Keyboard
Cat X max.130m
KVM-Tec Smartline
Local/PC
Monitor Out
DC
PC IN
PC USB
KVM-Link
DVI
Monitor
Power supply
DVI
PC

Um in das Menü zu gelangen muss die „Scroll Lock“ oder „Rollen“ Taste auf einer per USB angeschlossenen Tastatur 5 mal kurz hintereinander gedrückt werden.
Es erscheint das Menüfenster. (siehe Bild 1)

```
Menu USB High Speed

U  = Update Flash FW
M  = USB Memory Option
L  = Lock Menu disabled
I  = Monitor sync disabled
Q  = Exit

Remote (Mon) FW Ver=9987
Local  (PC)  FW Ver=9987
```

Bild 1

Der Menüpunkt „U“ dient zur Durchführung eines Firmwareupdates. Die aktuellste Version der Firmware unter www.kvm-tec.com downgeloaded werden.
Jedem Updatefile ist eine detaillierte Beschreibung des Updatevorganges beigefügt.

Im Menüpunkt „M“ gibt es die Möglichkeit die Memory Option zu aktivieren. Diese ermöglicht es, USB Flashspeicher über den Extender zu nutzen.
Ist der Extender bereits mit der Memory Option ausgestattet, so kann man in diesem Menü die Funktion jederzeit ein- und ausschalten.
Sollte der Extender noch nicht über diese Funktion verfügen, kann diese nachbestellt werden.
In diesem Fall zeigt das Menü die ID des Gerätes an. (siehe Bild 2)
Wenden sie sich nun bitte an ihren Händler und teilen sie diesem die ID des Gerätes mit. Dieser kann ihnen den passenden Entsperrcode zusenden.
Nach der korrekten Eingabe startet der Extender neu und zeigt im Hauptmenü den Zusatz im Titel „USB Memory“ an.

```
USB High Speed Memory
Option

Enable: send ID to
distributor

ID   = 3fe687d5

Enter matching code
code = --------
```

Bild 2

Unter Menüpunkt „L“ kann das Menü gesperrt werden. Ist diese Option aktiviert (enabled), so wird der Zugriff auf das Menü 10 Minuten nach Einschalten des Extenders gesperrt. Dies verhindert unerlaubten Zugriff auf das Extendermenü.

Um wieder in das Menü zu gelangen muss der Remoteteil neu gestartet werden. (Spannungsversorgung an- und abstecken) Zum Aktivieren oder Deaktivieren muss im Menü „Lock Menu“
0 (deaktivieren) oder 1 (aktivieren) gedrückt werden. (Siehe Bild 3)

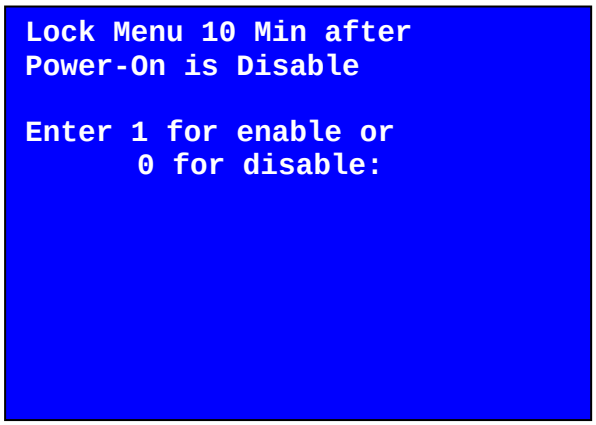

Bild 3

Im Menüpunkt „I“ kann die Monitorsynchronisation ein und ausgeschalten werden. Bei dieser Option werden die Bildwiederholfrequenzen der Grafikkarte des PCs und die des entfernten Monitors aneinander angepasst. Hierdurch kommt es zu einer noch flüssigeren Darstellung von schnell aufeinander folgenden Bildern. (z.B bei Multimedia Anwendungen)
Da nicht jeder Monitor für diese Methode geeignet ist, ist diese Option standardmäßig deaktiviert. Sie kann jedoch jederzeit durch Drücken der 1 auf der Tastatur im „I“ Menü aktiviert werden. Sollte es zu einem Zucken des Monitors kommen, kann diese Option durch Drücken der Taste 0 deaktiviert werden. (siehe Bild 4)

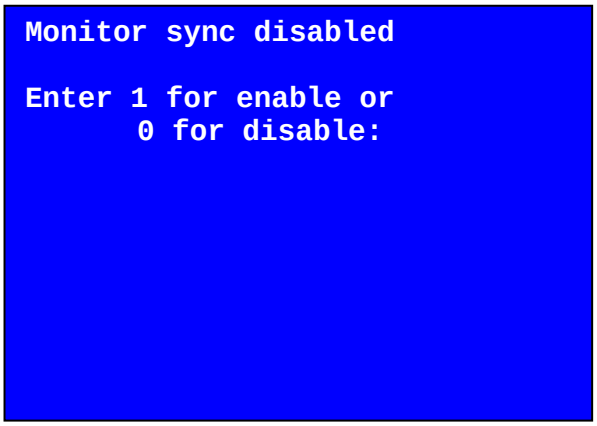

Bild 4

Durch Drücken der Taste „Q“ wird das Menü geschlossen.

Requirements Cat5/6/7 cable:
Theo ins have to be connected 1:1

Achtung: die Kabelpaare müssen nach EIA/TIA-568A (selten) oder EIA/TIA-568 B (gängig) paarweise verdrillt sein! Fehlerhafte Zuordnungen können mit einem
einfachen Kabeltester nicht gefunden werden.
The pins fort he green cablepair are not side by side!
The cable has to be minimum Cat5 and suitable for Gigabit transmission.
Valis standards: Class D of ISO/IEC 11801:2002 oder EN 50173-1:2002.

Scheme EIA/TIA-568 B

Pin	color
1	orange/white
2	orange
3	green/white
4	blue
5	blue/white
6	green
7	brown/white
8	brown

Geschirmte Verlegekabel min. Querschnitt 24AWG über die Strecke, Schirm durchgehend und an beiden Enden angeschlossen.

Shielded patchcable are not allowed!

Specials SVX2:

The Smartline SVX2 dual Extender has to be installed the same way as the SVX1.
The SVX2 are 2 independent Extenders. Dadurch entsteht zusätzliche Flexibilität in der Anwendung, da mit einem SVX2 Dual Extender sogar 2 unabhängige USB Verbindungen von verschiedenen PCs aufgebaut werden können.
The power supply can be plug into the right ort he left part of the extender.
Der zweite DC Anschluss kann bei Bedarf als Anschluss für redundante Stromversorgung verwendet werden.

SVX2 Package contents

1x SVX2 / PC	1x USB cable
1x SVX2 / Monitor	1x Quick start guide
2x Power supply 12V 1A	4x Mountingpads
4x DVI-HDMI cable	4x Rubberfeet

kvm-tec electronic gmbh – 2523 Tattendorf – Josef Gisperg Platz 7 – Austria
Tel + Fax +43-2253 / 81912 - Email : office@kvm-tec.com
www.kvm-tec.com

KVM-TEC Electronic GmbH
Josef – Gisperg - Platz 7, 2523 Tattendorf, Austria
Firmenbuchnummer: FN 272328h Lg Wr. Neustadt

DOCUMENT OF CONFORMITY

CE KONFORMITÄTSERKLÄRUNG

Hiermit wird erklärt, dass das Gerät:
KVM-Extender Type/Modell:
SVX Digital KVM Extender/PC und Digital KVM Extender/Mon
wenn es mit einem geschirmten CATx Kabel betrieben wird, die Anforderungen der EU-Richtlinie 89/336/EWG "Elektromagnetische Verträglichkeit" und die dort aufgeführten harmonisierten europäischen Normen (EN) erfüllt.

Im Speziellen werden die Grenzwerte der folgenden Normen eingehalten:

Safety :
EN 60950 : 2001, IEC 60950 : 2001

EMC / EMV
EN 55022: 2006 Class A
EN 55024: 1999
EN 61000-3-2 2001
EN 61000-3-3 2002

EU Richtlinien
2006/95/EC Niederspannungsrichtlinie
EMC Direktive 89/336/EC EMV Richtlinie
Das Gerät wurde in einer typischen Konfiguration mit PC getestet.
Tattendorf, 10. März 2010

D. Pfurtscheller

Ing. Dietmar Pfurtscheller
CEO

WARNUNG !
Dies ist eine Einrichtung der Klasse A. Diese Einrichtung kann im Wohnbereich Funkstörungen verursachen. In diesem Fall kann vom Betreiber verlangt werden, angemessene Maßnahmen durchzuführen.

Support:

If you have any questions about our products, please contact your dealer.

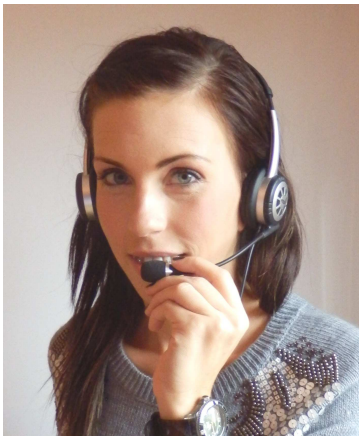

Josef Gispergplatz 7
2523 Tattendorf

Tel / Fax: 0043 (0) 2253 81912
Email: office@kvm-tec.com
Web: www.kvm-tec.com

Find our newest Updates and FAQs on our homepage:
http://www.kvm-tec.com/support